M-13K

SHORT RADIUS MINIBAGGER

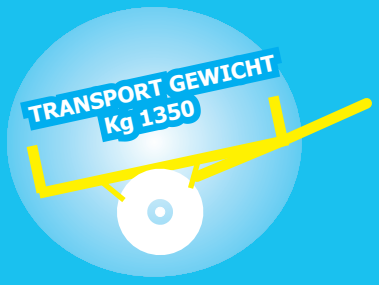

M-16U

KURZHECK MINIBAGGER

MESSERSI S.p.A.

EIGENSCHAFTEN

- Der **M-13K** Kurzheck-Minibagger mit einem Heckschwenkradius von nur **650 mm** und einer Maschinenbreite von 990 mm ist die ideale Maschine für alle Arbeiten in enger Umgebung.
- Mit seinem geringen Gewicht (**1.350 kg**), lässt sich der M-13K problemlos auf Fahrzeugen mit einem Gesamtgewicht von 3,5t oder auf einem PKW mit Anhänger transportieren und ist somit überall schnell einsetzbar.

- Der **M-16U** Minibagger mit **hydrostatischem** Antrieb zwei Axulakolben-Verstellpumpen ist als klassischer **Zero Tail Minibagger** konzipiert.
- Mit dem Verstellunterwagen ermöglicht diese Maschine das Arbeiten in enger Umgebung bei einer Breite von **990 mm**, bietet aber auch die notwendige Standsicherheit bei einer Breite von 1.300 mm.

STANDARDAUSRÜSTUNG

- Sicherheitsschalter in der Bedienkonsole zur Unterbrechung der Fahr - und Arbeitsbewegung - Joysticksteuerung der Arbeitsbewegung - Schutzdach mit TOPS und FOPS Prüfung - **Zusatzhydraulik**.
- **M-13K** Standardlöffel 300 mm (SAE Inhalt 25 l)
- **M-16U** Standardlöffel 400 mm (SAE Inhalt 26 l) - Zweite Geschwindigkeit

AUSRÜSTUNGSOPTIONEN

- Löffel von 250 mm, 350, 450, 500 mm - Grabenräumlöffel - Schwenklöffel - Schnellwechsler mechanisch oder hydraulisch - Hydraulikhammer und vieles Mehr.
Nur für **M-16U**: Stahlraupen - Ausgrabungsausleger (Zusast Ballast obligatorisch)* Schutzdach teilweise abnehmbar, um die Transportkosten zu erleichtern.

TECHNISCHE DATEN

MOTOR		
- Hersteller und Typ		Kubota D902
- Max.Motorleistung bei 3200 U/min (DIN 6271)	HP/Kw	20.4/15
- Motorleistung bei 2400 U/min	HP/Kw	19/14
- Zylinder	N°	3
- Hubraum	cm^3	898
- Wassergekühlt		water
- Batterie	N°	1 - 12 V - 44 Ah

TECHNISCHE DATEN

		M-13K	M-16U
HYDRAULIKANLAGE			
-Hydrostatischer Antrieb mit Orbitalmotoren und Planetenuntersetzungsgetriebe mit Negativbremse. Ventilsteuerung			
- N. 2 Zahnradpu	Lt/min	15x2	
- N. 2 Axialkolben Verstellpumpen + Zahnradpumpe	Lt/min		22x2+15
- Gesamtförderleistung	Lt/min	30	59
- Förderleistung für Nebenantrieb	Lt/min	30	36
- Max Betriebsdruck	bar	180	200/180
- Drehgeschwindigkeit des Turms	U/min	9.5	11.7
(mit Orbital- Hydraulikmotor)			
- Hydraulische Servosteuerung mit Joystick für die Schaufel- und Arnbewegung, sowie die Turmdrehung.			
- Mechanische Steuerung mit Bedienhebel für die Translation und Pedal für Schwenkung, Nebenantrieb mit Einfach und Doppelwirkung.			
- Bedienhebel für Planierschild.			
- Wärmeaustauscher für die Kühlung des Hydrauliköls.			
UNTERWAGEN			
- Kastenförmiger Profilrahmen aus Stahlblech.			
- Raupentyp und Breite Gummi	mm	200	230
- Raupenrollen	N°	3+3unten/Gleitschuh oben	
- Raupenspannung		Schmierfett Einstellschraube	grease
- Planierschild	mm	250x990	250x1295
BETRIEBSDATEN			
- Transportgewicht	Kg	1350	1530
- Betriebsgewicht	Kg	1420	1600
- Reißkraft am Zahn	daN	1200	1605
- Ausgrabungskraft	daN	800	895
- Fahrgeschwindigkeit	Km/h	1.8	2.0/2.7
- Steigvermögen	über %	100	100
- Bodendruck	Kg/cm²	0.285	0.276
FÜLLMENGEN			
- Kraftstofftank	lt	20	
- Hydrauliköltank	lt	19	

ABMESSUNGEN UND BETRIEBSDATEN

Maße in mm

M-13K

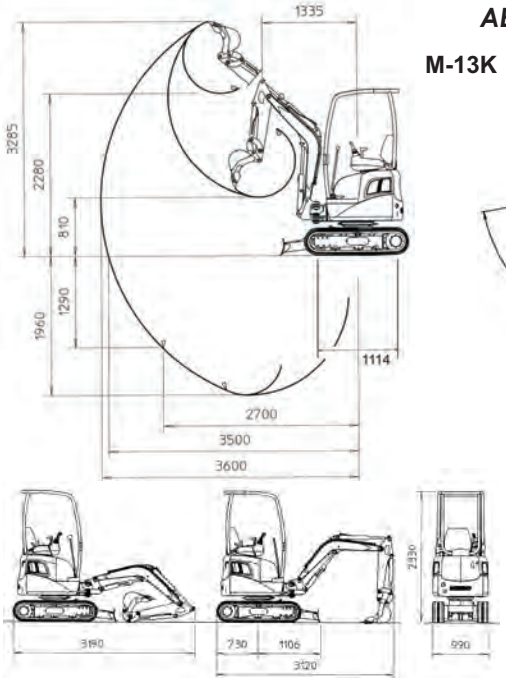

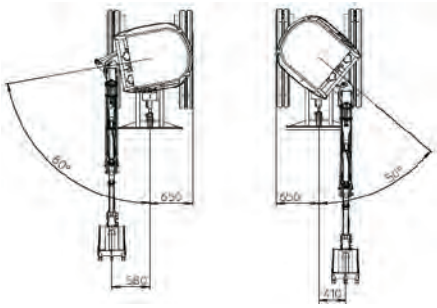

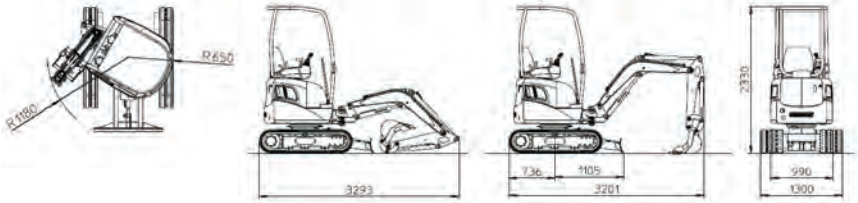

M-16U

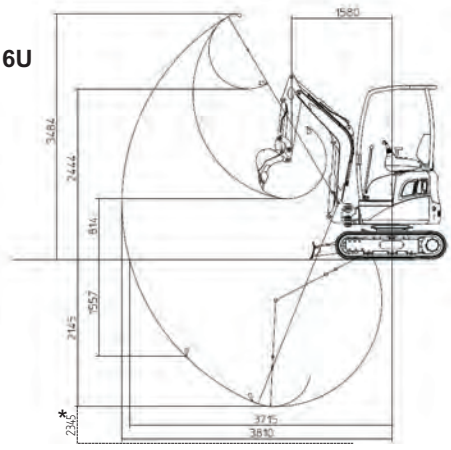

Änderungen ohne Ankündigung vorbehalten, Angaben ohne Gewähr.

MESSERSI Machines born to work
Via Arceviese, 44 - 60010 CASINE di OSTRA (AN) Italy Tel.+39.071.688771 r.a. - Fax +39.071.688586
Web: www.messersi.it E-mail: export@messersi.it

Member of CISQ Federation
RINA
CERTIFIED MANAGEMENT SYSTEM
ISO 9001

90060107_DE